SIKU
SIKUSPHERE
DEVELOPED IN AUSTRIA
MADE IN EUROPE

SIKUSPHERE

Gebäude wollen atmen. Wie wir Menschen brauchen sie frische und saubere Luft für ein optimales Wohlbefinden. **SIKU**SPHERE ist der Allrounder unter den dezentralen Wohnraumlüftungen und einfach zu bedienen. Drahtlose Steuerungsmöglichkeiten, eine hohe Energieklasse und antibakterielle Filter machen **SIKU**SPHERE zur besten Lösung für Ihr Zuhause.

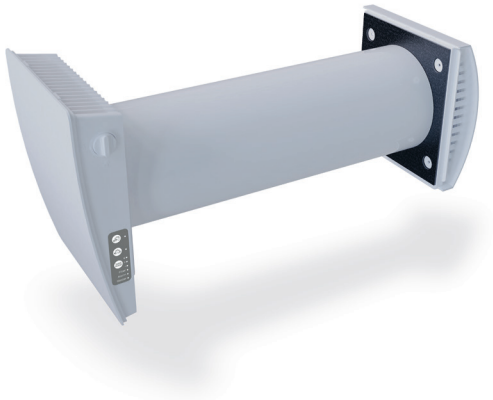

SIKUSPHERE 160 WIFI

sikusphere.at

Leistung ab

1,5 W

Förderleistung bis

50 M³/H

Schalldruckpegel ab

12 DBA*

**Bei 3 m Entfernung*

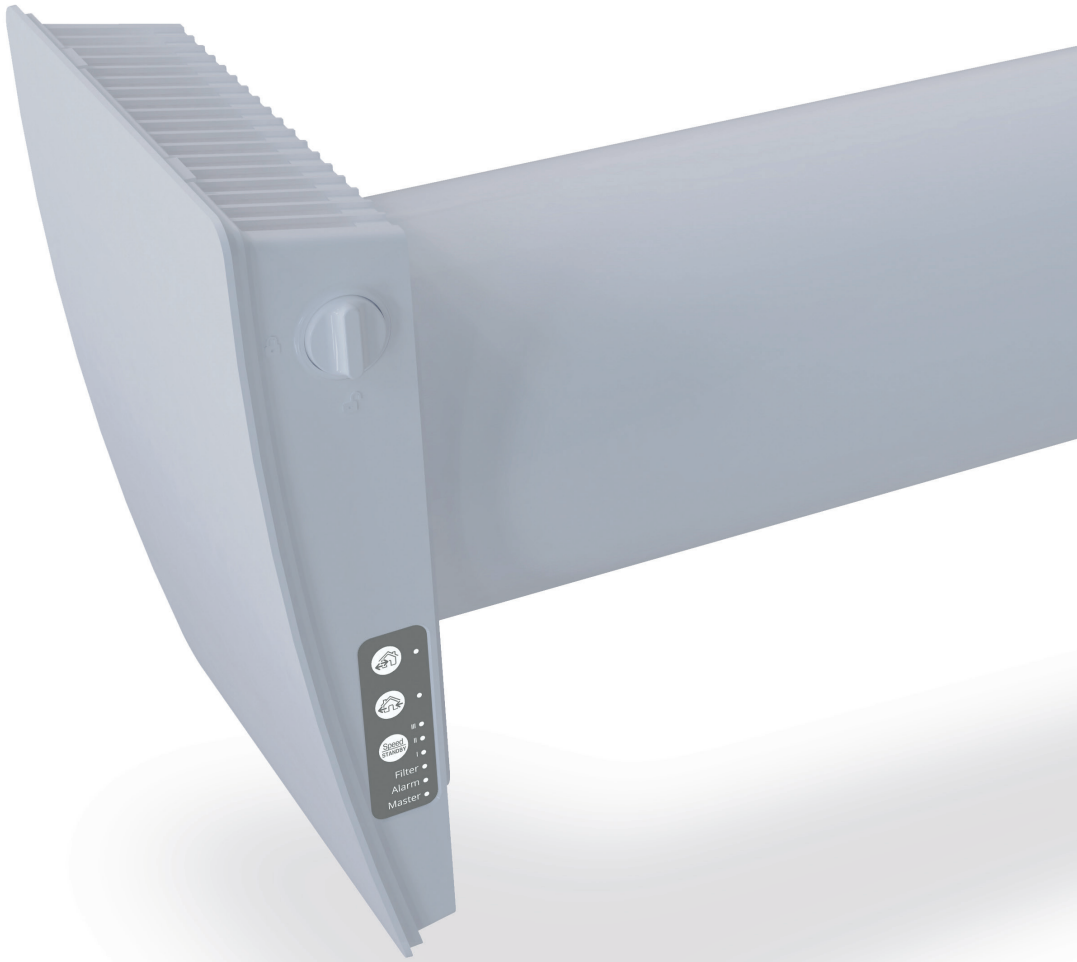

SIKUSPHERE SCHAFFT EINE NEUE DIMENSION DER WOHNRAUMBELÜFTUNG. DURCHDACHT BIS INS KLEINSTE DETAIL LÄSST SIE WOHNHÄUSER ATMEN UND BIETET SCHIMMELBILDUNG KEINE CHANCE.

KOMFORT UND EINFACHHEIT

UM ENERGIE EINZUSPAREN, WERDEN NEUE GEBÄUDE NAHEZU LUFTDICHT VERBAUT ODER BESTEHENDE OBJEKTE RENOVIERT. DER NATÜRLICHE LUFTAUSTAUSCH WIRD DADURCH VERHINDERT. DAS WIRKT SICH NEGATIV AUF DIE BAUSUBSTANZ UND VOR ALLEM AUF DIE GESUNDHEIT DER BEWOHNER AUS.

MIT SIKUSPHERE WIRD DIE DURCHLÜFTUNG DANN DURCHGEFÜHRT, WENN ES NÖTIG IST – OHNE, DASS SIE ETWAS DAFÜR TUN MÜSSEN.

PFLEGEND

Die frische und saubere Luft wird duch eine spezielle Patrone geliefert, die aus einem Ventilator, einem Wärmetauscher und Filtern mit hohem Reinigungsgrad besteht.

ENERGIEEFFIZIENT

Energieeffizienzklasse A bedeutet, natürliche Ressourcen zu schonen und die Kosten für die Instandhaltung Ihres Hauses zu senken.

MODERN

Exklusive Lüftungs-anlage mit drahtloser Steuerung.

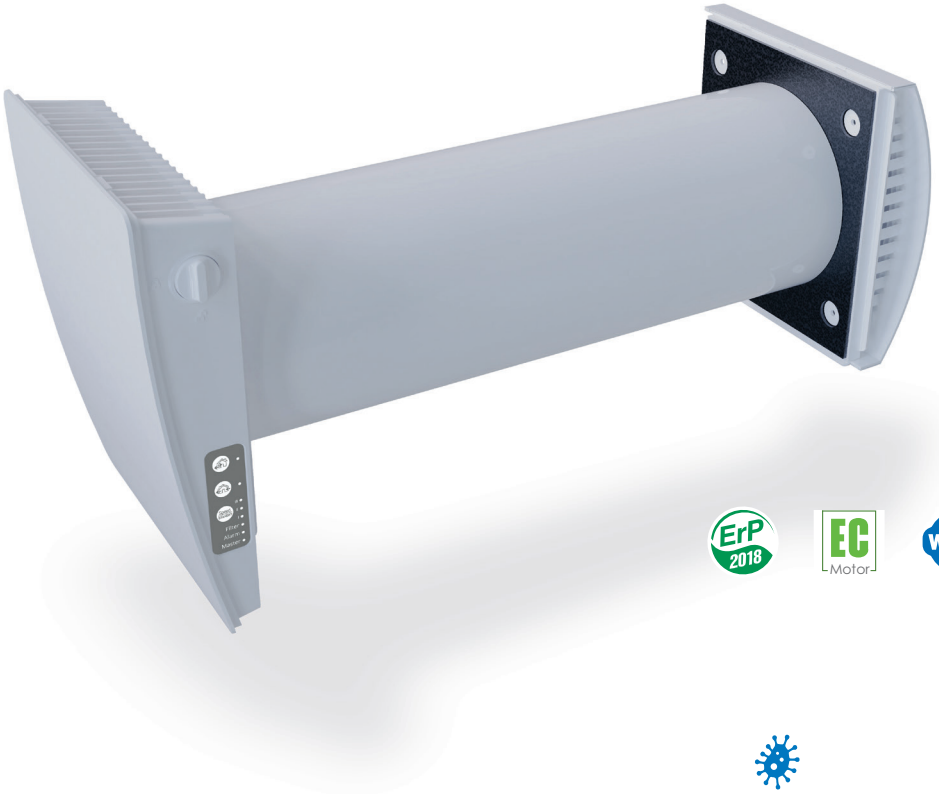

Das Schallschutz-Material bietet eine Unterdrückung des Straßenlärms.

Eine Lüftungsanlage, die sowohl im Wärmerückgewinnungs- oder Lüftungsbetrieb arbeitet.

Die Filter (G3, optional F8) sind antibakteriell behandelt. Staub kann mit Wasser abgewaschen oder mit einem Staubsauger gereinigt werden.
Die antibakterielle Wirkung bleibt erhalten.

GANZ EINFACH ZU STEUERN

Mobile Anwendungen können unseren Alltag vereinfachen: vom Kauf von Flugtickets bis zur Bestellung von Mittagessen im Büro. Mit dem Smartphone können alle Geräte im Haus gesteuert werden, auch die klimatischen. Und was ist mit kleinen Anlagen? Wir haben gute Neuigkeiten: Kleine Lüftungsanlagen können auch von Ihrem Smartphone aus gesteuert werden!

Laden Sie die mobile App SIKU RV WIFI herunter und steuern Sie alle Ihre ”Sphere”-Anlagen im Haus direkt von Ihrem Smartphone aus!

Die Steuerung der Betriebsarten kann auch über das an der Lüftungsanlage befindliche Bedienfeld mit Touchscreen oder über eine Fernbedienung erfolgen.

Die Steuertasten sind auch am Gehäuse der Lüftungsanlage vorhanden:

- EIN-/AUS;
- Auswahl der Lüftungsstufe;
- Auswahl des Betriebsarten: Lüftung oder Wärmerückgewinnung.

Es ist möglich, alle Lüftungsanlagen gleichzeitig zu steuern, indem sie mit einem einzigen WLAN-Netzwerk verbunden werden. In diesem Fall reagieren alle Lüftungsanlagen (Slaves) nur auf ein Signal von der Master-Lüftungsanlage.

Smartphone-, Bedienfeld- oder Sensorsteuerung können nur auf die Master-Anlage verwendet werden.

Die App ist im Google Play Store und im App Store erhältlich.

Download on the App Store

Google Play

DIE VORTEILE AUF EINEN BLICK

- Stilvolles Design der Lüftungsanlage.
- Kann in einem vorbereiteten Loch (ab Ø 160 mm) in einer Wand montiert werden.
- Drahtlose Verbindung aller Anlagen zu einem einzigen Netzwerk, ohne die Kabel zu verlegen.
- Automatische Zugluftabschaltung bei ausgeschalteter Lüftungsanlage aufgrund der Luftklappe.
- Lüftung von Räumlichkeiten mit einer Fläche von ca. 30 m² (die Fläche ist ungefähr und hängt von den Lüftungsstandards in Ihrem Land ab).
- Hoher Wirkungsgrad – 93 %.
- Ein Feuchtigkeitssensor ist enthalten.
- Anschluss eines externen Relais-CO_2-Sensors oder anderer externer Relais-Sensoren.
- Schalldruckpegel von 21 bis 29 dBA bei 1 m Entfernung.
- Einfache Montage und Wartung.

SIKUSPHERE ÜBERNIMMT FÜR SIE DAS LÜFTEN. DIE INTENSITÄT DES LUFT-AUSTAUSCHES KANN FÜR JEDEN RAUM EINZELN ANGEPASST UND GEREGELT WERDEN.

LUFTSTROM

Freie Atemwege braucht nicht nur der Mensch, auch Gebäude sind auf gute Durch- und Belüftung angewiesen. Die richtige Balance zwischen Warm- und Kaltluft stellt den Luftaustausch sicher. Dieser Luftaustausch oder Luftstrom verhindert die Entstehung von Schimmelpilzen und verbessert die Luftqualität deutlich.

ZYKLUS I

ABSAUGUNG DER VERSCHMUTZTEN LUFT

Die warme, feuchte, verschmutzte Luft wird aus dem Raum angesaugt, erwärmt und befeuchtet gleichzeitig den Wärmetauscher. Der Filter verhindert, dass Luftschadstoffe in den Wärmetauscher gelangen.

Die Umschaltung zwischen Zu- und Abluftbetrieb findet alle 70 Sekunden statt.

HÄLT WÄRME

Um den Komfort in einem Gebäude zu gewährleisten, bieten die Anlagen zwei Betriebsarten: Energierückgewinnungsbetrieb und Zu- oder Abluftbetrieb. Die Energierückgewinnung erfolgt durch den Reversier-betrieb der Lüftungsanlage, der aus zwei Zyklen besteht.

WENN ES DRAUSSEN KALT IST

Die warme, befeuchtete Luft tritt in einen Raum ein und in 70 Sekunden schaltet die Lüftungsanlage automatisch in den Abluftbetrieb.

Die frische, aber kalte und trockene Außenluft strömt über den Wärmetauscher und entnimmt die gespeicherte Wärme und Feuchte aus dem Wärmetauscher. Der Filter reinigt die Luft von Staub, Insekten und vielem mehr.

ZYKLUS II

FRISCHLUFT ZUFUHR

SPART STROM

Um Energieeinsparung zu gewährleisten, können Anlagen sowohl im Energierückgewinnungs- als auch im Lüftungsbetrieb betrieben werden. Die Energierückgewinnung erfolgt durch den Reversierbetrieb der Lüftungsanlage, der aus zwei Zyklen besteht.

WENN ES DRAUSSEN HEISS IST

Die kalte, verschmutzte Luft wird dem Raum entzogen und kühlt den Wärmetauscher ab. Der Filter verhindert, dass Luftschadstoffe in den Wärmetauscher gelangen.

Die Umschaltung zwischen Zu- und Abluftbetrieb findet alle 70 Sekunden statt.

ZYKLUS I

ABSAUGUNG DER VERSCHMUTZTEN LUFT

Die kalte Luft tritt in einen Raum ein und in 70 Sekunden schaltet sich die Lüftungsanlage in den Abluftbetrieb.

Die frische, warme Außenluft strömt über den Wärmetauscher und wird aufgrund der darin angesammelten Kälte abgekühlt. Der Filter reinigt die Luft von Staub, Insekten und vieles mehr.

ZYKLUS II

FRISCHLUFT ZUFUHR

DAS DURCHDACHTE DESIGN DER SIKUSPHERE

UNREINHEITEN BLEIBEN IM FILTER HÄNGEN UND NUR REINE, SAUBERE LUFT KOMMT IN DEN RAUM. GERÜCHE UND SCHADSTOFFE WERDEN GEGEN FRISCHE LUFT GETAUSCHT. SIKUSPHERE BIETET ZUSÄTZLICH AUCH WÄRMERÜCKGEWINNUNG UND SCHONT DAMIT DIE UMWELT.

INTERNES GITTER
Ausgestattet mit einer automatischen Luftklappe (**SIKU**SPHERE Wi-Fi mit automatischem Stellantrieb).

FILTER F8 (OPTIONAL)
Bietet einen Filterreinigungsgrad PM2.5 von 99 %.

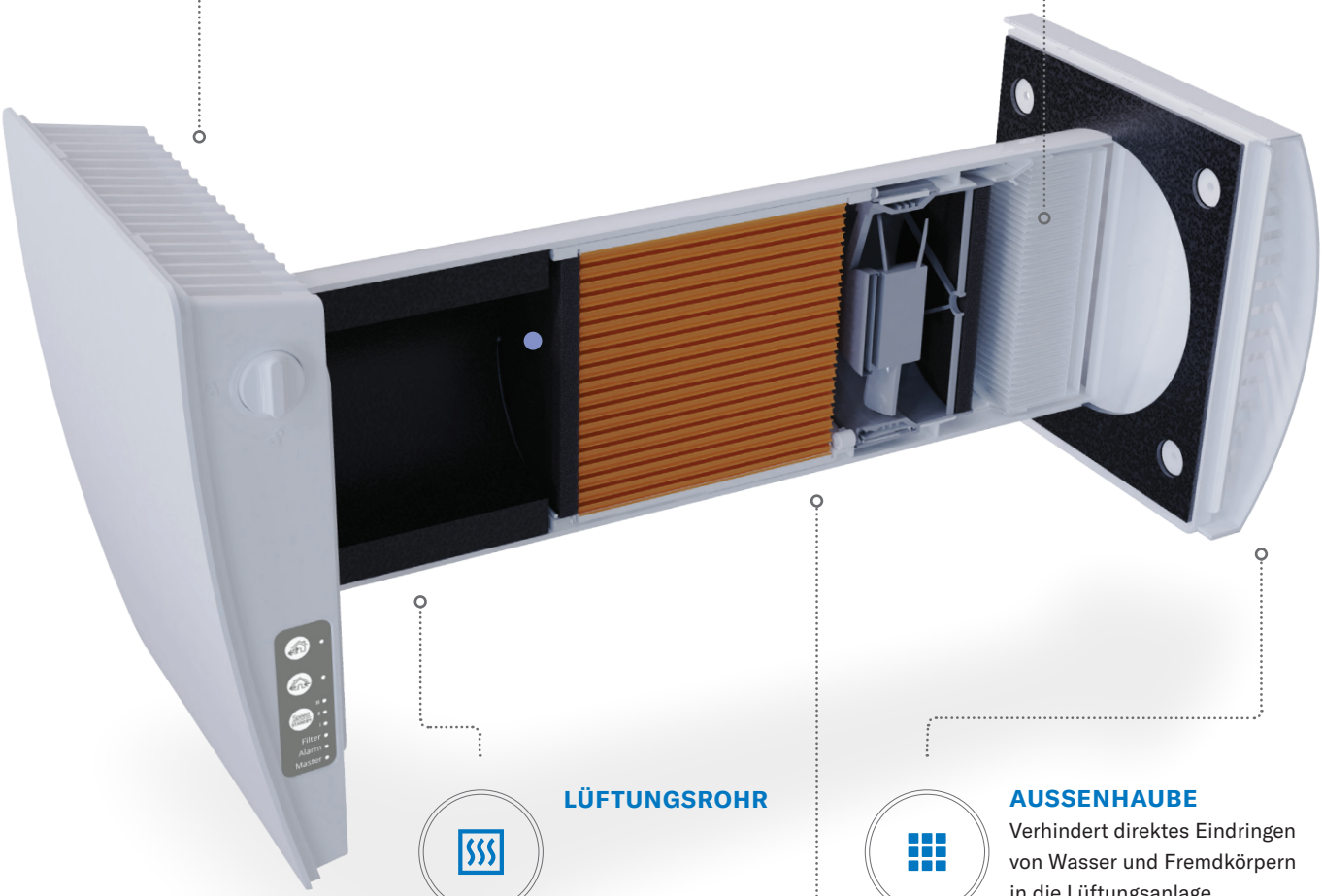

LÜFTUNGSROHR

AUSSENHAUBE
Verhindert direktes Eindringen von Wasser und Fremdkörpern in die Lüftungsanlage.

PATRONE
Einheit besteht aus einem Ventilator, Wärmetauscher und Filtern. Erzeugt Luftstrom, sorgt für Rückgewinnung und Luftreinigung.

160 mm

TECHNISCHE DATEN

Lüftungsstufe	I	II	III
Versorgungsspannung, V/50 (60) Hz	100-240 / 50-60		
Leistung, W	1,70	2,60	5,30
Strom, A	0,03	0,03	0,06
Förderleistung im Lüftungsbetrieb, m³/h (l/s)	15 (4)	30 (8)	50 (14)
Förderleistung im Rückgewinnungsbetrieb, m³/h (l/s)	8 (2)	15 (4)	25 (7)
SFP (W/l/s)	0,82	0,62	0,76
Fördermitteltemperatur, °C	-15(-30*)...+40		
Schalldruckpegel @ 1 m, dBA	21	27	29
Schalldruckpegel @ 3 m, dBA	12	18	20
Dämmung des Außen-Schalldruckpegels, dBA gemäß DIN EN 20140	44		
Wirkungsgrad der Wärmerückgewinnung, % gemäß DIBt LÜ-A 20	≤ 90		
Filter	G3 (F8 optional**)		
Filterklasse PM2,5 des Filters F8, %	99		
Förderleistung mit dem Filter F8, m³/h	40		

*Falls die die AH160FROST eingesetzt wird.
**Max. Förderleistung: 40 m³/h

AUSSENABMESSUNGEN

SIKU Sphere WiFi 160

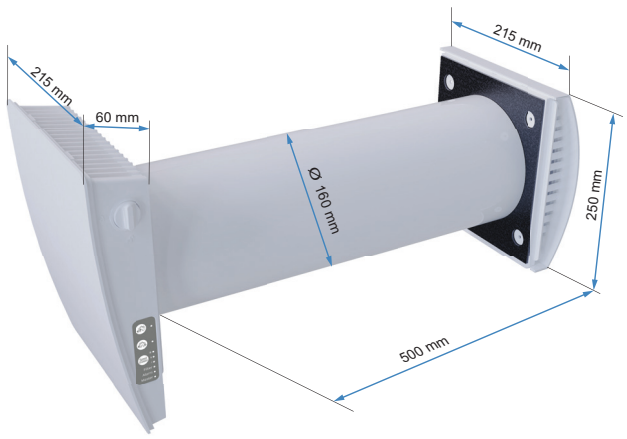

SIKU Sphere WiFi 160
mit einer Außenhaube für dünne Wände

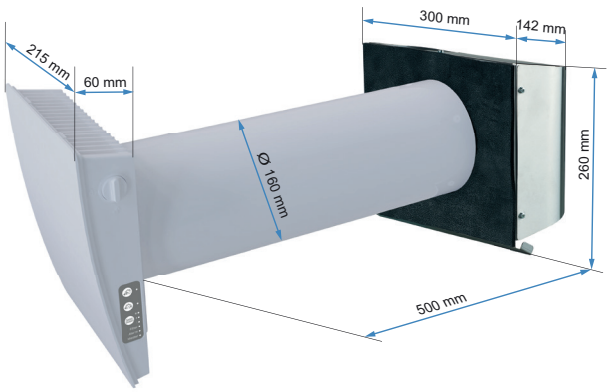

ÖKODESIGN

Spezifischer Energieverbrauch (SEV), kWh/(m².a)	Kalt		Durchschnittlich		Warm	
	-83	A+	-41	A	-17	E
Typ der Lüftungsanlage	Zwei-Richtung					
Antriebsart	Stufenweise Regelung					
Art des Wärmerückgewinnungssystems	Regenerativ					
Temperaturänderungsgrad der Wärmerückgewinnung, %	77					
Max. Förderleistung, m³/h	25					
Elektrische Eingangsleistung, W	4,5					
Schallleistungspegel, dBA	38					
Bezugs-Luftvolumenstrom, m³/s	0,004					
Bezugsdruckdifferenz, Pa	N/A					
SEL, W/(m³/h)	0,167					
Steuerungstypologie	Lokale Steuerung					
Innere Höchstleckluftquotenrate, %	2,7					
Äußere Höchstleckluftquotenrate, %	N/A					
Mischrate von Zwei-Richtung-Lüftungsanlagen, %	1					
Klassifizierung der Empfindlichkeit des Luftstroms gegenüber Differenzdruckunterschieden gemäß EN 13141-8,%	30,75					
Klassifizierung der inneren und äußeren Dichtheit gemäß EN 13141-8, m³/h	-					
Internetanschrift	www.sikusphere.at					
Jährlicher Stromverbrauch (JSV), kWh Elektrizität/a	Kalt		Durchschnittlich		Warm	
	97		97		97	
Jährliche Einsparung an Heizenergie (JEH), kWh Primärenergie/a	Kalt		Durchschnittlich		Warm	
	8562		4377		1979	

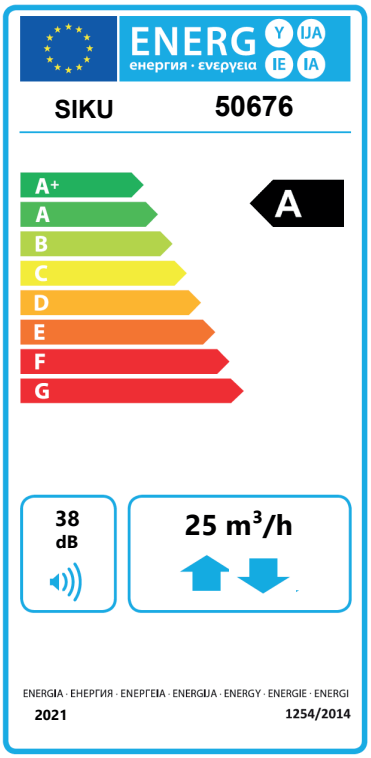

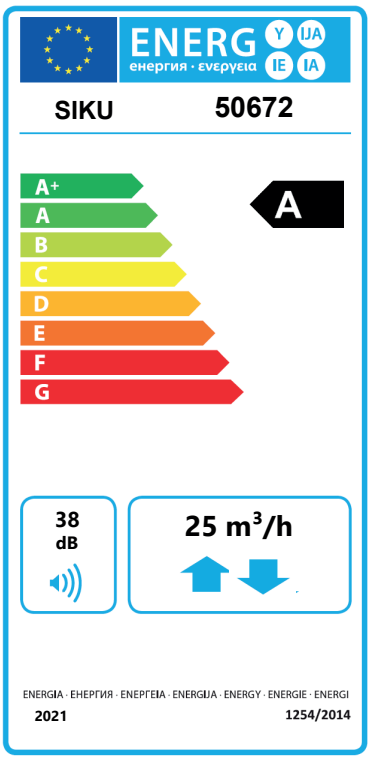

100 mm

TECHNISCHE DATEN

Lüftungsstufe	I	II	III
Versorgungsspannung, V/50 (60) Hz	100-240 / 50-60		
Leistung, W	1,80	3,00	4,40
Strom, A	0,03	0,04	0,05
Förderleistung im Lüftungsbetrieb, m^3/h (l/s)	10 (3)	20 (6)	30 (8)
Förderleistung im Rückgewinnungsbetrieb, m^3/h (l/s)	5 (1)	10 (3)	15 (4)
SFP (W/l/s)	1,30	1,08	1,06
Fördermitteltemperatur, °C	-15(-30*)...+40		
Schalldruckpegel @ 1 m, dBA	30	37	40
Schalldruckpegel @ 3 m, dBA	21	28	31
Dämmung des Außen-Schalldruckpegels, dBA gemäß DIN EN 20140	42		
Wirkungsgrad der Wärmerückgewinnung, % gemäß DIBt LÜ-A 20	≤ 81		
Filter	G3		

*Falls die die AH100FROST eingesetzt wird.

AUSSENABMESSUNGEN

SIKU Sphere WiFi 100

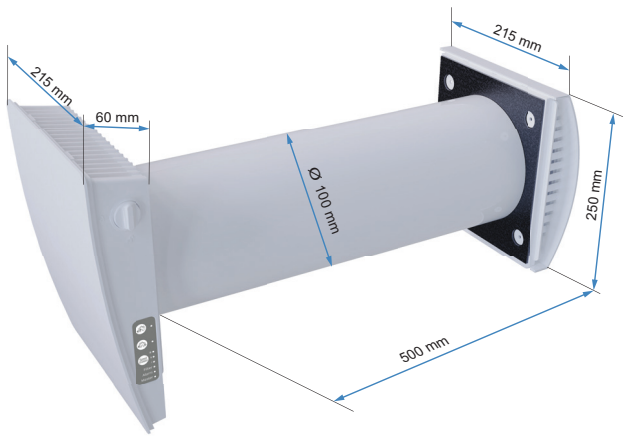

SIKU Sphere WiFi 100
mit einer Außenhaube für dünne Wände

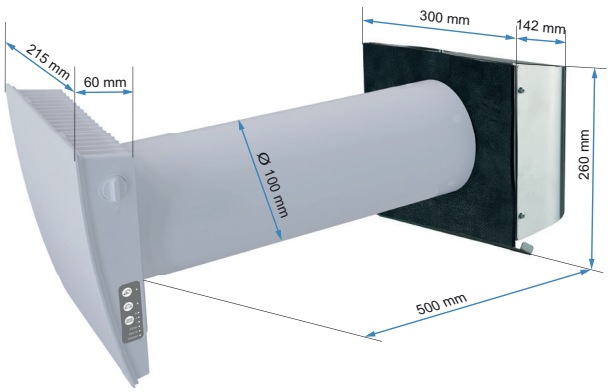

ÖKODESIGN

Spezifischer Energieverbrauch (SEV), kWh/(m².a)	Kalt		Durchschnittlich		Warm	
	-83	A+	-41	A	-17	E
Typ der Lüftungsanlage	Zwei-Richtung					
Antriebsart	Stufenweise Regelung					
Art des Wärmerückgewinnungssystems	Regenerativ					
Temperaturänderungsgrad der Wärmerückgewinnung, %	77					
Max. Förderleistung, m³/h	25					
Elektrische Eingangsleistung, W	4,5					
Schallleistungspegel, dBA	38					
Bezugs-Luftvolumenstrom, m³/s	0,004					
Bezugsdruckdifferenz, Pa	N/A					
SEL, W/(m³/h)	0,167					
Steuerungstypologie	Lokale Steuerung					
Innere Höchstleckluftquotenrate, %	2,7					
Äußere Höchstleckluftquotenrate, %	N/A					
Mischrate von Zwei-Richtung-Lüftungsanlagen, %	1					
Klassifizierung der Empfindlichkeit des Luftstroms gegenüber Differenzdruckunterschieden gemäß EN 13141-8,%	30,75					
Klassifizierung der inneren und äußeren Dichtheit gemäß EN 13141-8, m³/h	-					
Internetanschrift	www.sikusphere.at					
Jährlicher Stromverbrauch (JSV), kWh Elektrizität/a	Kalt		Durchschnittlich		Warm	
	97		97		97	
Jährliche Einsparung an Heizenergie (JEH), kWh Primärenergie/a	Kalt		Durchschnittlich		Warm	
	8562		4377		1979	

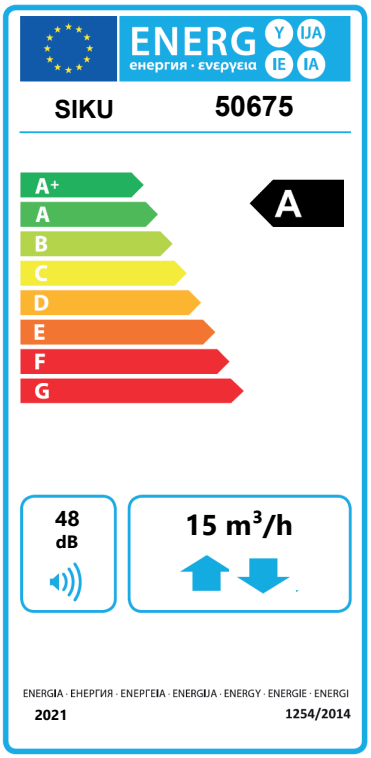

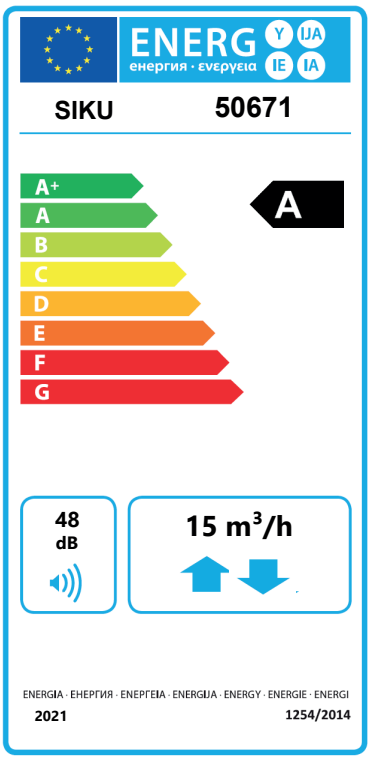

ZUBEHÖR

Hauben	50687	AHS100GRAU		Außenhaube für 100 mm Rohrduchmesser, für dünne Wandstärke, aus grau lackiertem Edelstahl
	50686	AHS100CHROME		Außenhaube für 100 mm Rohrduchmesser, für dünne Wandstärke, Chrome
	50516	AHS160GRAU		Außenhaube für 160 mm Rohrduchmesser, für dünne Wandstärke, aus grau lackiertem Edelstahl
	50517	AHS160CHROME		Außenhaube für 160 mm Rohrduchmesser, für dünne Wandstärke, Chrome
	50562	AH100POLCHROME		Außenhaube für 100 mm Rohrdurchmesser, aus Polystyrol mit Cover chrome
	50561	AH160POLCHROME		Außenhaube für 160 mm Rohrduchmesser, aus Polystyrol mit Cover chrome
	50584	AH160POL		Außenhaube für 160 mm Rohrduchmesser, aus Polystyrol mit Cover Polystyrol weiß
	50592	AH160POLWEISS		Außenhaube für 160 mm Rohrduchmesser, aus Polystyrol mit pulverbeschichteten weißem Cover aus ALU
	50678	AH100POLWEISS		Außenhaube für 100 mm Rohrdurchmesser, aus Polystyrol mit pulverbeschichteten weißem Cover aus ALU
	50673	AH100FROST		Aussenhaube Frost für 100 mm Rohrdurchmesser, mit elekt. Heizstab bis -30°C
	50677	AH160FROST		Aussenhaube Frost für 160 mm Rohrdurchmesser, mit elekt. Heizstab bis -30°C

Cover	50573	COVERALU		Cover Alu gebürstetet, für Außenhaube mit DM 160 mm
	50582	COVERALUNATUR		Cover Alu Natur, für Außenhaube mit DM 160 mm
	50603	COVERSCHWARZ		Cover, pulverbeschichtet, RAL 9005, für Außenhaube mit DM 160 mm

Montageelemente	50165	SIKU D100-1005		Rundes Lüftungsrohr (Ø 100 mm, Länge – 500 mm)
	50164	SIKU D100-1010		Rundes Lüftungsrohr (Ø 100 mm, Länge – 1 m)
	50622	SIKU D160-1005		Rundes Lüftungsrohr (Ø 160 mm, Länge – 500 mm)
	50470	SIKU D160-1007		Rundes Lüftungsrohr (Ø 160 mm, Länge – 700 mm)
	50597	SIKU D160-1000		Rundes Lüftungsrohr (Ø 160 mm, Länge – 1 m)

ZUBEHÖR

Eckmontage	50537	ECKMONTAGESATZ 100 WEISS		Eckmontagesatz DM 100 mm, Kunststoff weiß, mit einem weißen Gitter
	50538	ECKMONTAGESATZ 100 EDELSTAHL		Eckmontagesatz DM 100 mm, Kunststoff weiß, mit einem Gitter aus Edelstahl
	50514	ECKMONTAGESATZ 160 WEISS		Eckmontagesatz DM 160 mm, Kunststoff weiß, mit einem weißen Gitter
	50515	Eckmontagesatz 160 CHROME		Eckmontagesatz DM 160 mm, Kunststoff weiß, mit einem Gitter aus Edelstahl

Zur Steuerung der Lüftungsanlage	50447	Fernbedienung		Fernbedienung
	50679	Bedienfeld		Touch-Bedienfeld
	50529	CO2-1		CO_2-Sensor mit LED-Anzeige und Sensortasten, Maße 100x80x30 mm, IP30, Netzgerät nicht im Lieferumfang enthalten!

Filter	50539	Filter G3 für DM 100		Filter G3 für DM 100 mm, 1- Set (2 Stück)
	50417	Filter G3 für DM 160		Filter G3 für DM 160 mm, 1- Set (2 Stück)
	50444	Filter F8		Filter F8 für DM 160 mm

SIKUSPHERE

SIKUSPHERE WIFI 160
APP STEUERUNG

SIKUSPHERE WIFI 100
APP STEUERUNG

SIKUSPHERE COMFORT 160
AUTOMATISCHE VERSCHLUSSKLAPPE
FERNBEDIENUNG

SIKUSPHERE COMFORT 100
AUTOMATISCHE VERSCHLUSSKLAPPE
FERNBEDIENUNG

SIKUSPHERE COMFORT 160 BASIC
MANUELLE VERSCHLUSSKLAPPE
FERNBEDIENUNG

sikusphere.at

ALLE TECHNISCHEN DATEN UND ZUBEHÖRE FINDEN SIE AUF UNSERER MICROSITE!

WE MAKE FRESH AIR **FOR YOU**

Uns ist nicht nur frische Luft wichtig - wir wollen mit unseren innovativen Produkten vor allem frischen Wind auf den Markt bringen. Aus diesem Grund sind uns die permanente Weiterentwicklung unseres Angebots und unseres Unternehmens wichtig. Wir sind der professionelle Industriepartner, wenn es um zuverlässige und hochwertige Lösungen für den Wohn- und Sanitärbereich geht. Und das seit 1978.

Die Marke SIKU steht für fundierte Erfahrung in den Segmenten Ventilatoren, zentrale und dezentrale Wohnraumlüftungen, Hände- und Haartrockner, Infrarotheizungen und einer großen Palette an Zubehör.

Von unserem 1.000 m^2 großen, topmodernen Hochregallager in Bisamberg, vor den Toren Wiens, versenden wir unsere Produkte mit hoher Lieferfähigkeit nach ganz Europa. Unser Schwerpunkt liegt dabei auf den Ländern Österreich, Deutschland, Dänemark und dem osteuropäischen Raum.

Profitieren Sie vom Know-how und der internationalen Positionvon SIKU. Wir sind der starke Partner an Ihre Seite. Unsere hochqualifizierten Vertriebsmitarbeiter und kompetenten Handelsvertretungen stehen Ihnen gerne bei Fragen und Wünschen zur Verfügung.

Wir freuen uns, von Ihnen zu hören.

FEEL THE DIFFERENCE
FEEL SIKUSPHERE

SIKU VertriebsgmbH | Bundesstraße 5 | 2102 Bisamberg | Austria |
Tel.: +43 2262 61 521 | Fax: +43 2262 61 520 | www.sikusphere.at | office@siku.at